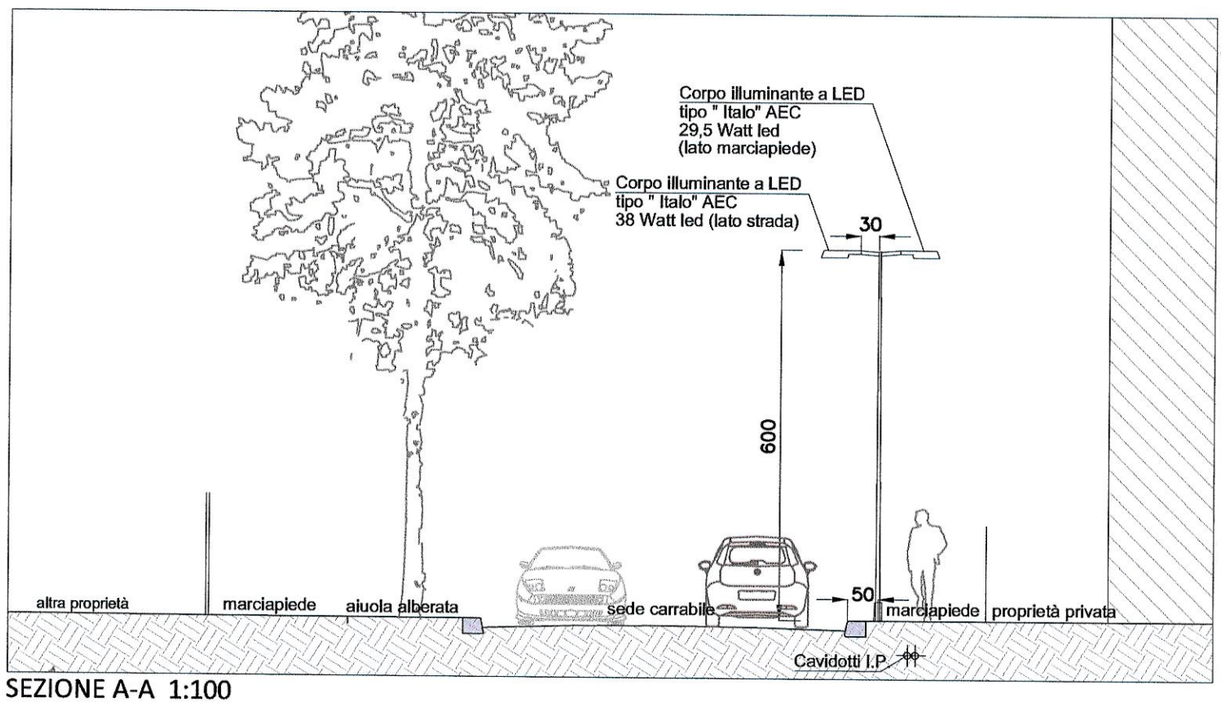

SEZIONE A-A 1:100
Percorso pubblico mobilità dolce

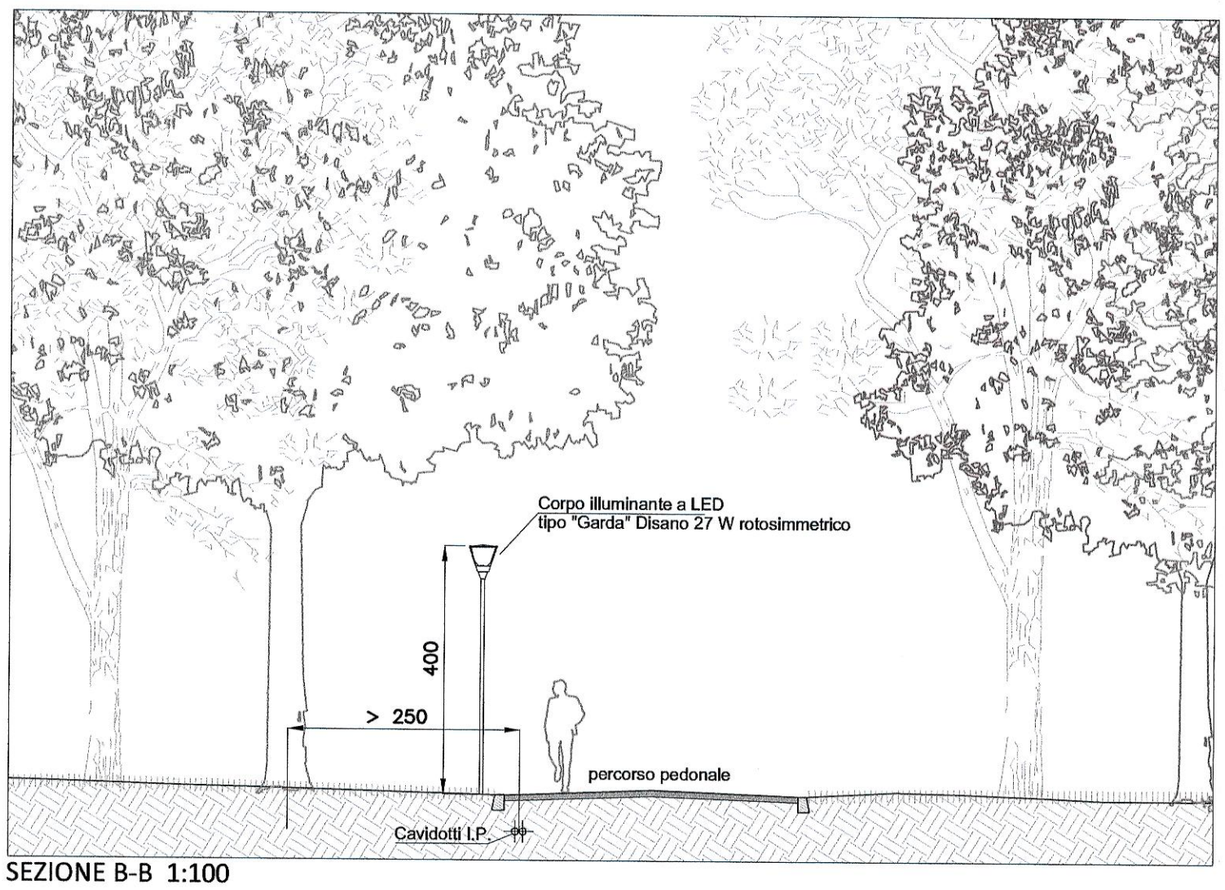

SEZIONE B-B 1:100
Giardino pubblico

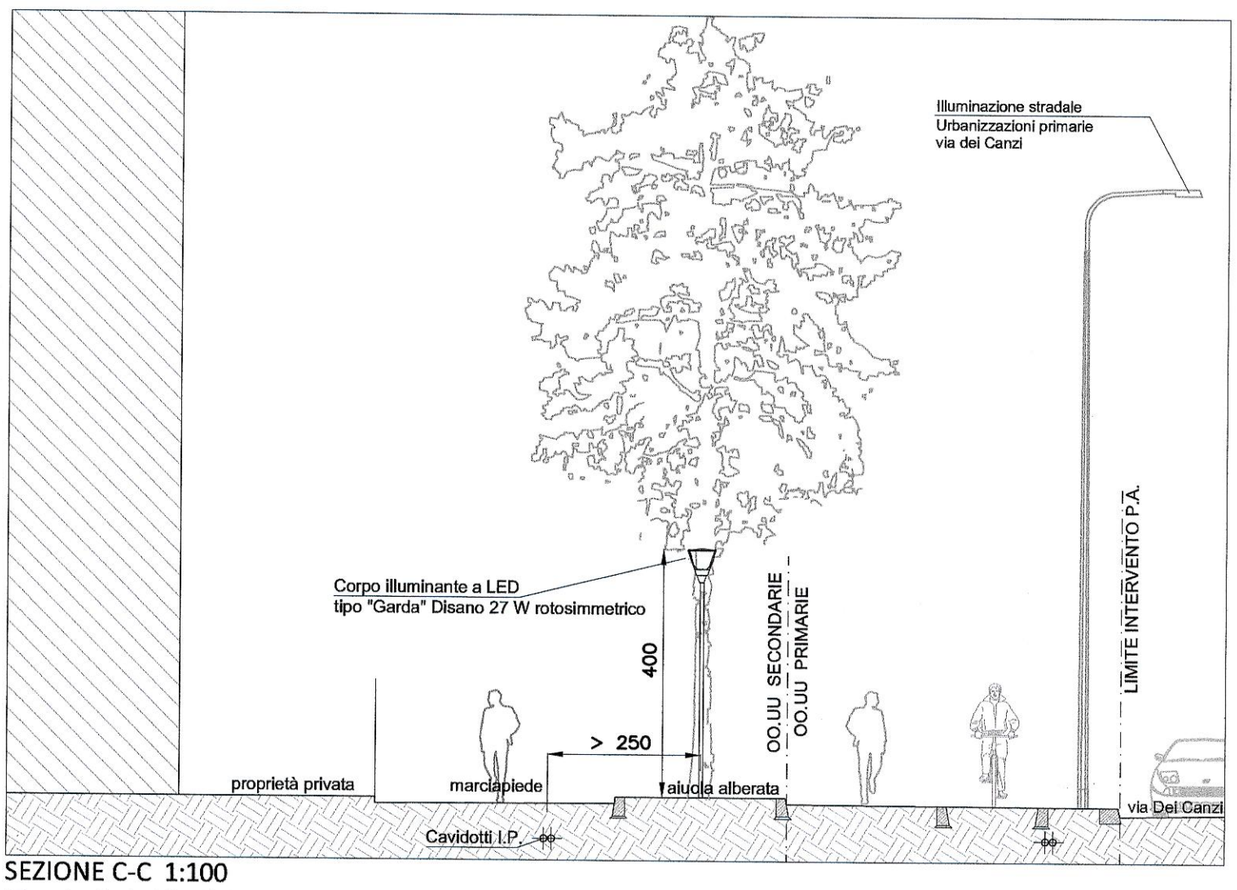

SEZIONE C-C 1:100
Marciapiede Via dei Canzi

FONDAZIONE PER PALI DA m. 6.00

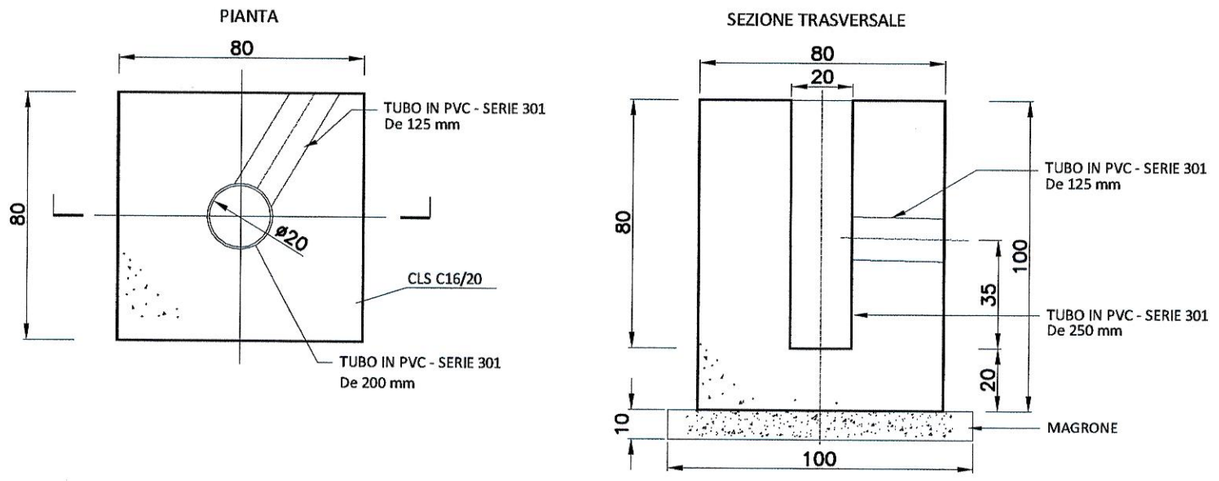

FONDAZIONE PER PALI DA m. 4.00

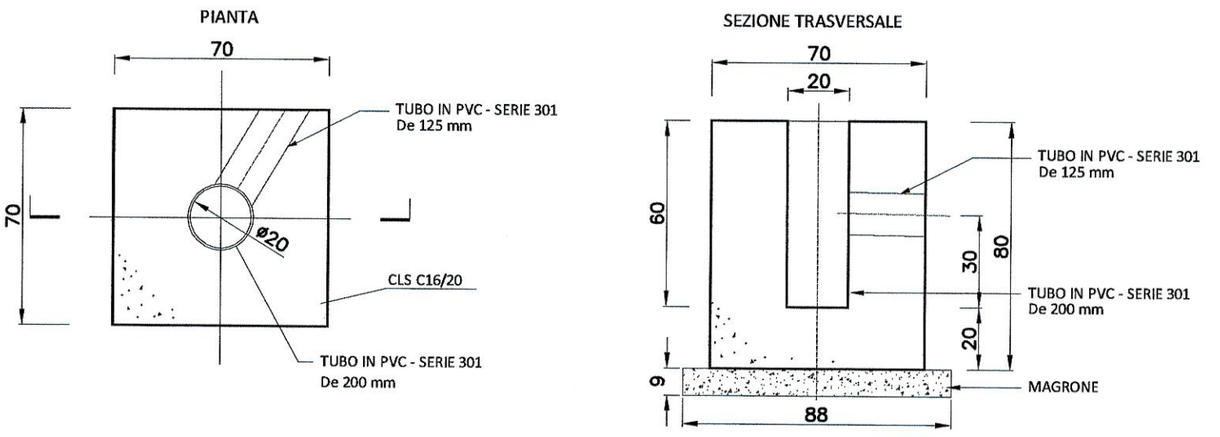

POZZETTO DI LINEA PER IMPIANTI IP

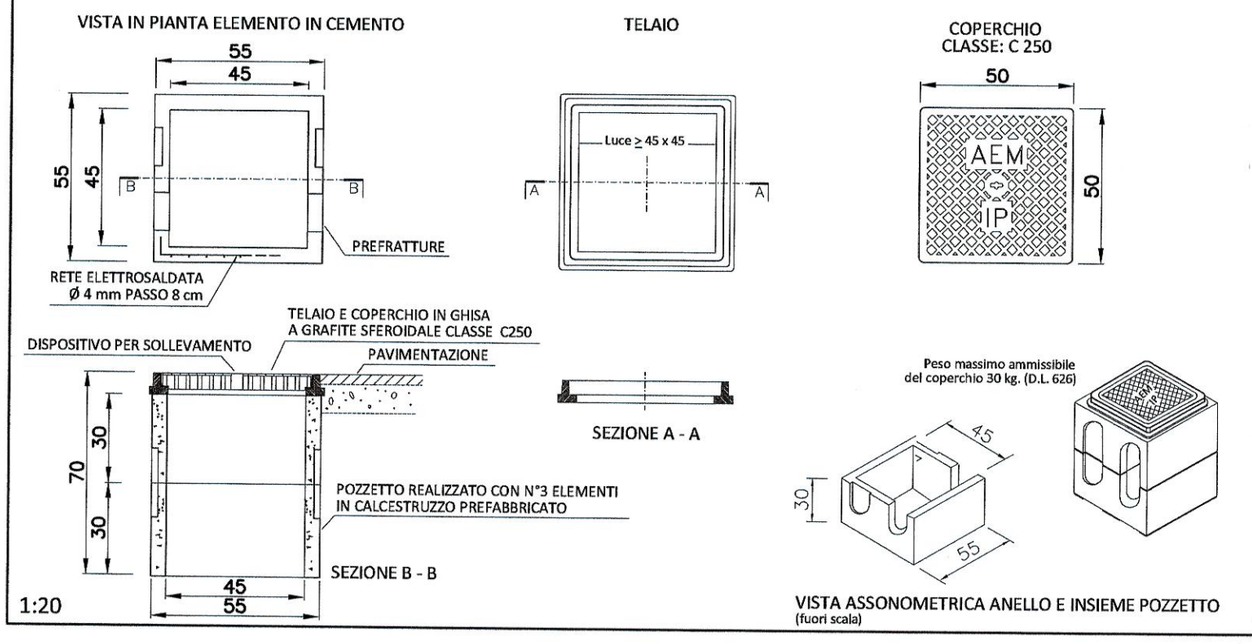

1:20

DISPOSIZIONE POZZETTI

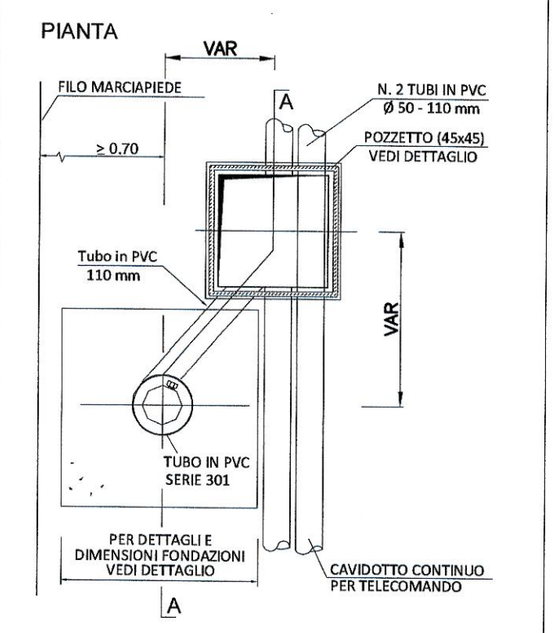

SEZIONE A-A

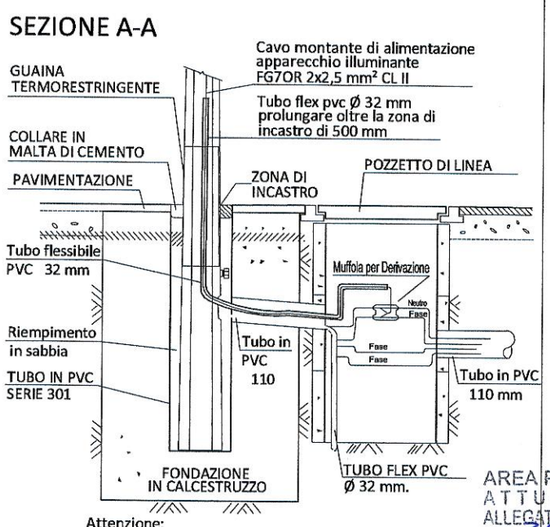

Attenzione:
All'interno di ogni pozzetto di linea
deve essere posto il cartello
monitore di pericolo di morte

SEZIONE TIPICA DI SCAVO DEI CAVIDOTTI

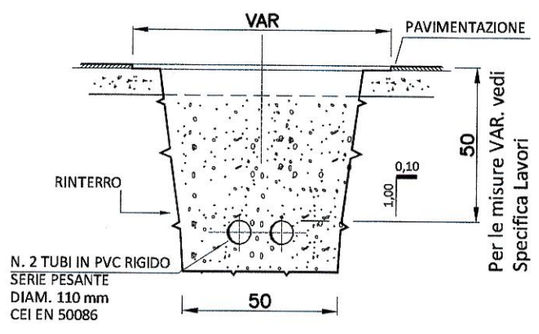

Comune di Milano
PIANO ATTUATIVO

Proprietà
SANT' ILARIO SOC. COOP. ED
Via Arese, 10 - 20159 MILANO
tel. 02 69008161 - fax 02 36533796

ARONED 2001 SRL
Piazza Della Repubblica 11/A - 20121 MILANO
tel. 02 36707329 - fax 02 26412536

SANT'ILARIO
Società Cooperativa Edilizia
ARONED 2001 SRL
Amministratore Unico

Progettazione Architettonica e Urbana
Caputo Partnership srl
Prof. Arch. Paolo Caputo
Viale Elvezia 18 - 20154 Milano - tel. 023314560 - fax 02347067
e.mail: info@caputopartnership.it - www: caputopartnership.it

Progettazione Stutture e Impianti
GDS 98 engineering
Ing. Sergio Cioccarelli
Piazzale Bertacchi 55 - 23100 Sondrio - tel. 0342218093 - fax. 0342053439
e.mail: sergio@gds98.it

Progettazione Paesaggistica
Arch. Giovanna Longhi
con arch. Agnese Maffioli
Via Plinio 15 - 20129 Milano - tel. 3358273773
e.mail: giovannalonghi@fastwebnet.it

ORDINE DEGLI ARCHITETTI, PIANIFICATORI, PAESAGGISTI E CONSERVATORI DELLA PROVINCIA DI MILANO
LONGHI GIOVANNA
architetto 3680

Ambiente
Landshape srl
Ing. Filippo Bernini
Via A. Manzoni 12 - 20900 Monza - tel. 0393900237 - fax 0392314017
e.mail: filippo.bernini@landshape.it

Analisi del Traffico e Viabilità
TRM ENGINEERING
Ing. Michele Rossi
Via della Brianza 30 - 20900 Monza - tel. 0393900237 - fax
e.mail: info@trmengineering.it

Responsabile RUP
Arch. Alessandro Vadelka
Via Francesco Arese, 10 - 20159 MILANO
tel. 02 69008161 - fax 02 36533796

COMUNE DI MILANO
DC SVILUPPO DEL TERR
PG 554917/2016
Del 02/11/2016 12:08:10
SANT'ILARIO SOC. COO
(S) PROT S PIANIFICAZION
02/11/2016

Ambito
RIQUALIFICAZIONE
AREA EX "DE NORA"
VIA CRESPI 25
VIA DEI CANZI 1, 13, 17,
VIA S.FAUSTINO 65
LAMBRATE_MILANO

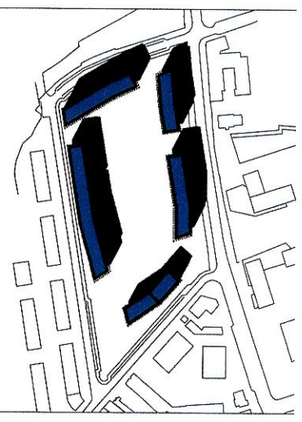

AREA PIANIFICAZIONE URBANISTICA
ATTUATIVA E STRATEGICA
ALLEGATO ALLA PROPOSTA DI DELIBERAZIONE
N. 2885 DEL 28-7-17
COMPOSTO DA PAG. 1
IL DIRETTORE DI AREA
Arch. Marco Porta

Oggetto
OPERE DI URBANIZZAZIONE SECONDARIA
RETE ILLUMINAZIONE PUBBLICA:
DETTAGLI

File
4.2_4.3_reti_urbsecond.dwg

Scala	Data	Numero Tavola
1:100 1:20	maggio 2014	4.2.2

rev	data	redatto	verificato	approvato	oggetto revisione
01	20.10.2015				Proposta Definitiva Piano Attuativo
02	15.03.2016				Integrazione Proposta Definitiva Piano Attuativo
03	15.07.2016				Integrazione Proposta Definitiva Piano Attuativo
04	28.10.2016				Integrazione Proposta Definitiva Piano Attuativo. Adozione

L'UTILIZZAZIONE E LA RIPRODUZIONE DEL PRESENTE DOCUMENTO SONO RISERVATE A NORMA DI LEGGE